М 1:150

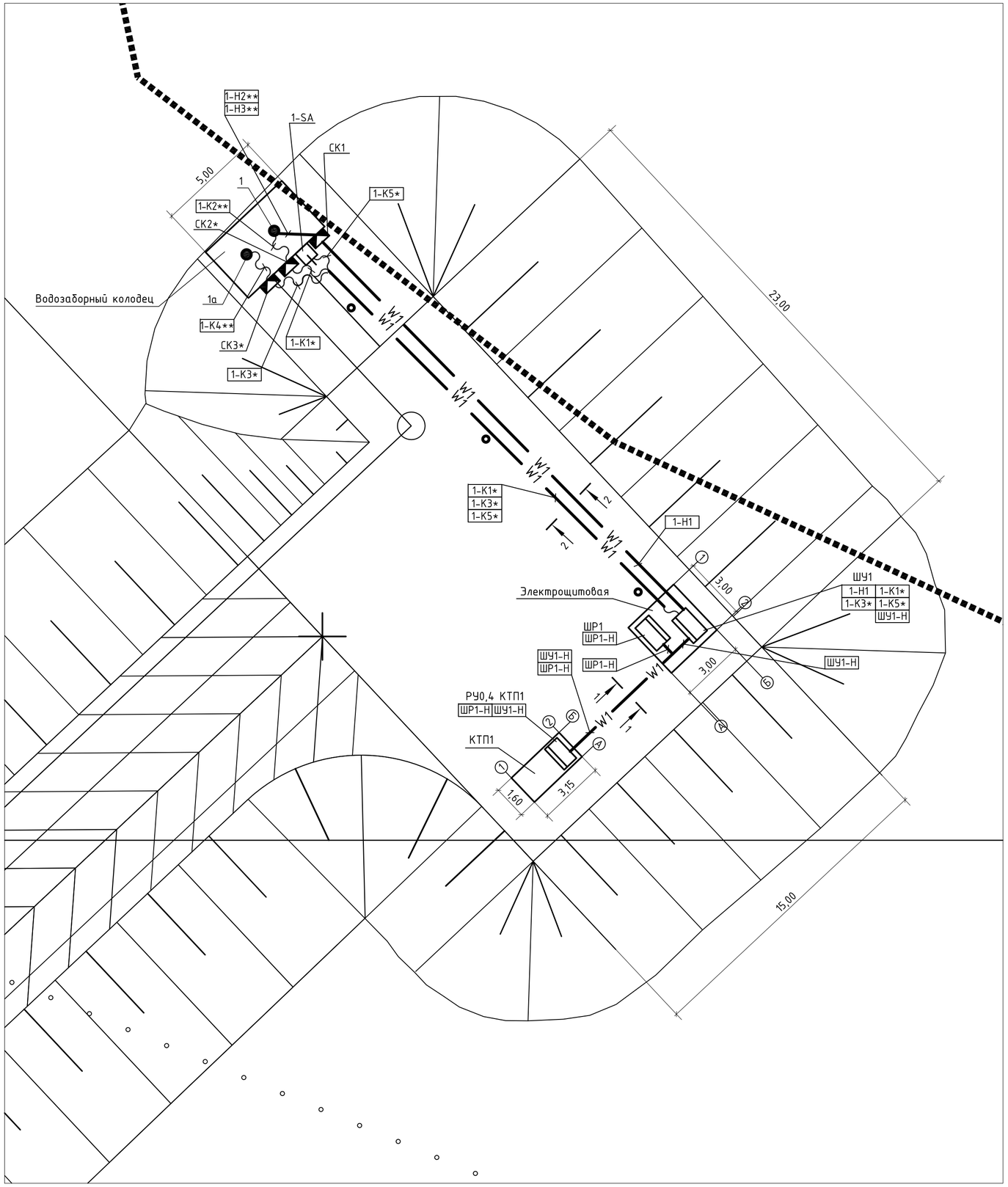

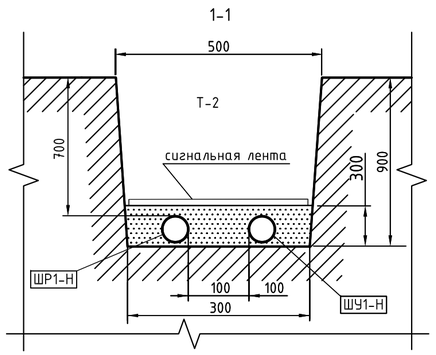

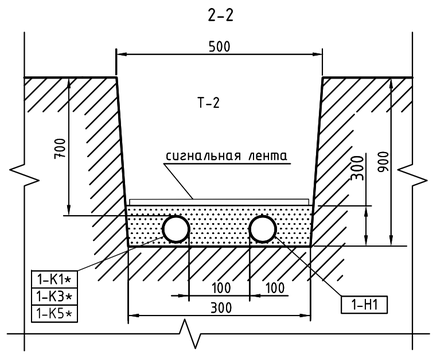

Тип траншеи	Объём земляных работ на 40м траншеи, м³			Глубина прокладки кабелей
	Рытьё	Песок	Засыпка	
Т-2	18	3,6	14,4	700

Условные обозначения

●	Отборное устройство, первичный измерительный преобразователь (датчик), встраиваемый в технологическое оборудование и трубопроводы
▭	Шкаф, панель, пульт, щит одностороннего обслуживания
◢◣	Коробка с зажимами
⊓	Переключатель управления
W1 ○ W1	Проводка в трубе, прокладываемой скрыто в траншее
W1	Проводка, прокладываемая скрыто в траншее
∿∿	Проводка гибкая в металлорукаве

Спецификация основных монтажных изделий

Поз.	Обозначение	Наименование	Кол.	Примечание
–	ТУ 2248-015-47022248-2006	Гибкая двустенная гофрированная труба Dнаруж=50мм	30	

1. Позиции монтируемых приборов и аппаратуры, нумерация кабелей соответствуют схеме соединений внешних проводок черт. 2267-997240-АВК, лист 3 и принципиальной схеме питающей сети лист 2.
2. Места расположения, отметки и способы прокладки трасс кабелей и труб уточнить по месту при монтаже.
3. Все металлические части щитов, приборов, аппаратов и конструкций, нормально не находящиеся под напряжением, заземлить согласно ПУЭ.
4. Кабели до ~220В и свыше ~220В прокладывать в разных трубах.
5. * - оборудование и кабели предусматриваются по чертежам в комплекте 2267-997240-АВК.
6. ** - кабели поставляются комплектно с оборудованием.

Изм.	Кол.уч.	Лист	№док	Подпись	Дата
Разраб.		Пашинина			06.2014
Проверил		Катушев			
Нач. гр.		Катушев			
Н. контр.		Гузанов			
Нач. отд.		Зонов			

2267-997244-ЭМ

Реконструкция хвостохранилища "Среднее". Этап 1. Наращивание плотины от отм. 665,0 м до отм. 670,0 м. ОАО "ППГХО"

Оборотное водоснабжение	Стадия	Лист	Листов
	Р	3	
План расположения электрооборудования и прокладки электрических сетей	ОАО "ВНИПИпромтехнологии"		

Инв. № подл. 997244 | Подпись и дата | Взам. инв. №

Формат А2